Geberit Duofix element voor hang-wc, 112 cm, met Sigma inbouwspoelreservoir 12 cm

Voorbeeldafbeelding

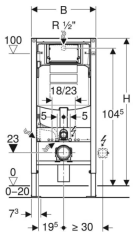

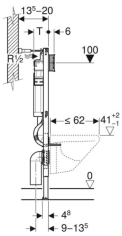

Gebruiksdoelen

- Voor lichte wanden
- Voor montage in halfhoge of kamerhoge vóórwandinstallaties
- Voor montage in kamerhoge installatiewanden
- Voor montage in half- of kamerhoge Geberit Duofix wanden
- Voor hang-wc's met aansluitmaten volgens EN 33:2011
- Voor hang-wc's met een lengte tot 62 cm
- Voor spoeling met 1 of 2 hoeveelheden of spoel-stop spoeling
- Voor vloeropbouw 0–20 cm

Eigenschappen

- Zelfdragend kader, poedergelakt
- Kader met boorgaten ø 9 mm voor bevestiging in houtskeletbouw
- Kader voorbereid voor steunen bij keramische wc-potten met een klein contactoppervlak
- Voetsteunen verzinkt
- Voetsteunen instelbaar 0–20 cm
- Voetsteunen met anti-afglijmechanisme
- Voetsteunplaten draaibaar
- Diepte van de voetsteunplaatjes passend voor montage in UW 50 en UW 75 en Geberit Duofix profielen
- Afvoerbocht in verschillende diepteposities zonder gereedschap te monteren, instelbereik 45 mm
- Bevestiging voor afvoerbocht met geluidsisolatie
- Inbouwspoelreservoir met frontbediening
- Inbouwspoelreservoir geïsoleerd tegen condensatie
- Bij fabrieksinstelling onmiddellijk naspoelen mogelijk
- Inbouwspoelreservoir voor montage en onderhoud zonder gereedschap
- Aansluiting aan de watertoevoer achteraan of bovenaan in het midden
- Ruwbouwbescherming voor toezichtsopening beschermd tegen vocht en vuil
- Ruwbouwbescherming voor toezichtsopening in te korten
- Uitgerust met wachtbuis voor watertoevoerleiding voor aansluiting van Geberit AquaClean douche-wc's
- Met bevestigingsmogelijkheid voor elektrische aansluiting

Technische gegevens

Stromingsdruk	10-1000 kPa
Maximale watertemperatuur	25 °C
Fabrieksinstelling spoelwaterhoeveelheid	6 en 3 l
Instelbereik grote spoeling	4.5 / 6 / 7.5 l
Instelbereik kleine spoeling	3-4 l

Leveringsomvang

- Wateraansluiting R 1/2", geschikt voor MF, met geïntegreerde stopkraan en draaiknop
- Ruwbouwbescherming voor toezichtsopening
- 2 muurbevestigingen
- 2 beschermstoppen
- Aansluitset voor wc, ø 90 mm
- Afvoerbocht van PE-HD, ø 90 mm
- 2 draadstangen M12
- Bevestigingsmateriaal

Art. nr.	B	H	T
111.305.00.5	50 cm	112 cm	12 cm

- Ook gekend onder de naam Geberit Systemfix

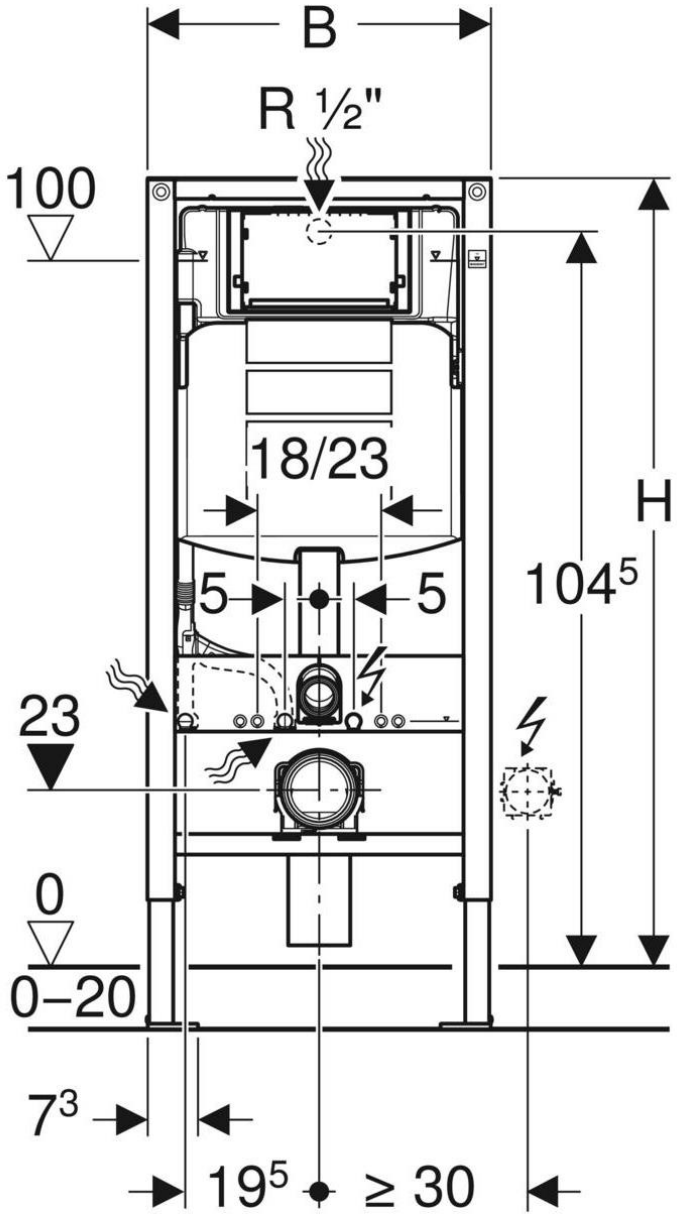
B
R ½"
100
18/23
H
5
5
104⁵
23
0
0–20
7³
19⁵
≥ 30

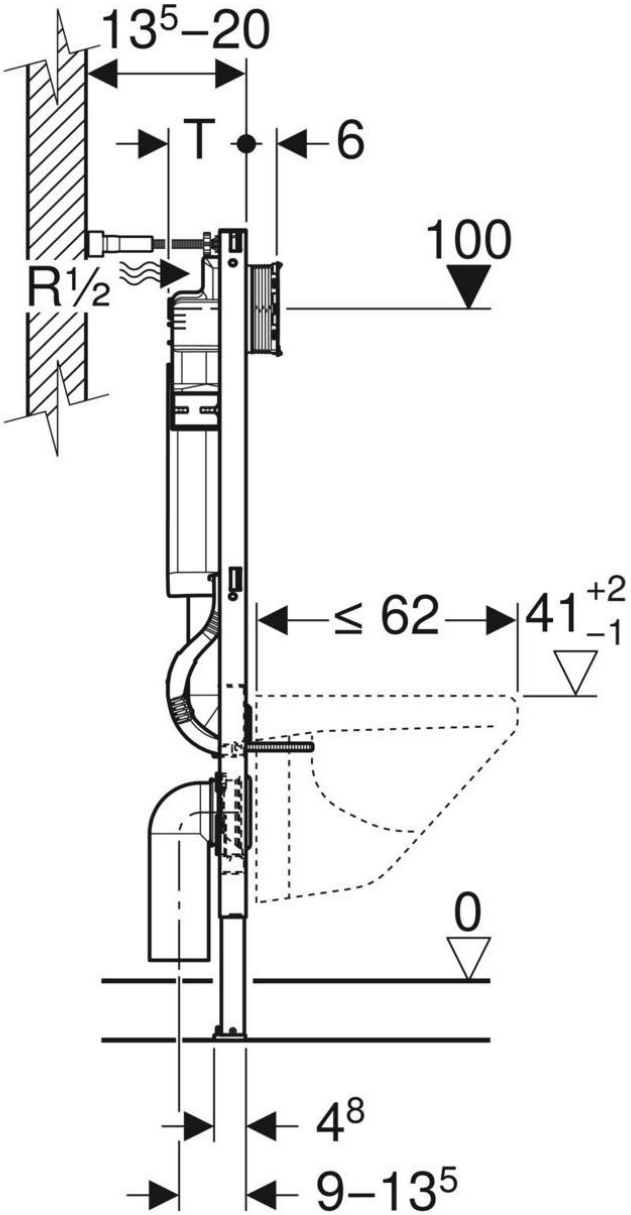
13⁵–20
T
6
100
R½
≤ 62
41 +2 −1
0
4⁸
9–13⁵