Productfiche

I-DRAIN® PRO LINEAR 54 & 72

> Dé doucheoplossing met eenvoudige plaatsing

I-DRAIN® biedt u ingenieuze en innovatieve douchegoten die de waterafvoer van uw doucheruimte op een vakkundige en elegante wijze regelen.

Met een inbouwhoogte van 54 of 72 mm (excl. vloerafwerking) voor haar Linear drains, realiseert I-DRAIN® de laagst mogelijke inbouwhoogte. Deze hoogte is zowel geschikt voor renovaties als nieuwbouw.

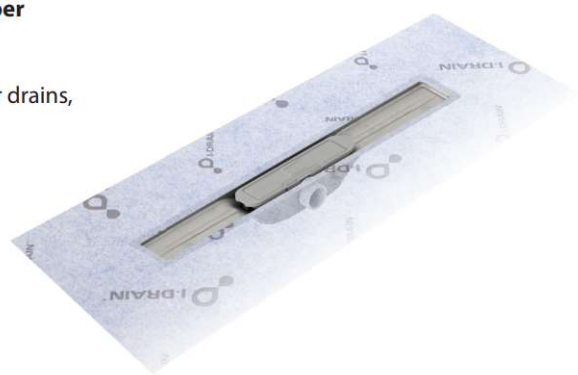

DDS (Double Drain System)
Type uitloop: horizontaal
Waterdicht: Voorgelijmd waterdichtingsdoek
- verlijming getest: 25 jaar duurzaamheid
- compatibel met vloeibare waterdichting

Sifon: geheel verwijderbaar en met apart verwijderbaar haarrooster voor eenvoudige reiniging
Roosters koppelbaar met **rechte** en **90°** koppelstukken
Rooster verstelbaar: ja
Meegeleverd: I-Buddy installatiemal en tegelmal
10 jaar garantie

10 JAAR Garantie

25 JAAR Waterproof

Gecertificeerd:
Getest door SP: 25 jaar waterdichte gepatenteerde verlijming van het doek met de drain.
EN1253, CE Certified, ISO 9001. Etag 022 & LGA (voor Linear 72)

Verkrijgbaar in 7 afmetingen:

- 600 mm
- 700 mm
- 800 mm
- 900 mm
- 1000 mm
- 1100 mm
- 1200 mm

> Eigenschappen

	54 mm	72 mm
Inbouwhoogte	54 mm	72 mm
Waterslothoogte	30 mm	50 mm
Aansluitmaat	40 mm	50 mm
Afvoercapaciteit	27,5 l/min.	33,5 l/min.

> Materiaal

Drain	Diepgetrokken RVS
Rooster	Apart aan te kopen*
Binnenschroefdeel	Polypropeen
Buitenschroefdeel	ABS PC
Complete sifon	Polypropeen
Roostersteunen	ABS
Dichtingsringen	Silicone/EPDM

*Rooster apart aan te kopen

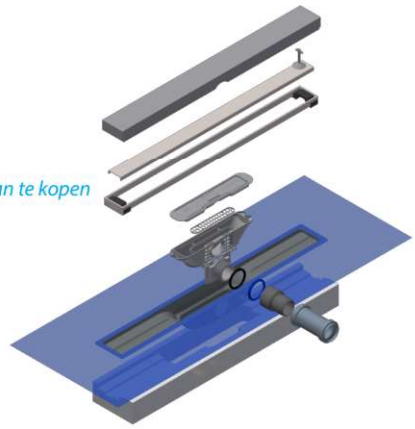

> Technische tekening

54 mm

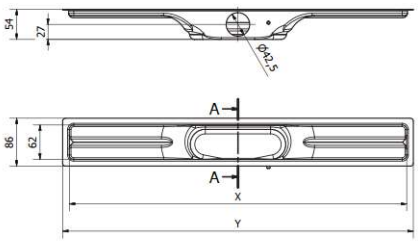

72 mm

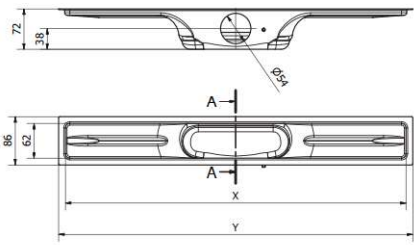

X	Y
609	633
709	733
809	833
909	933
1009	1033
1109	1133
1209	1233

x = zichtmaat
y = inbouwmaat (excl. doek 330 mm)

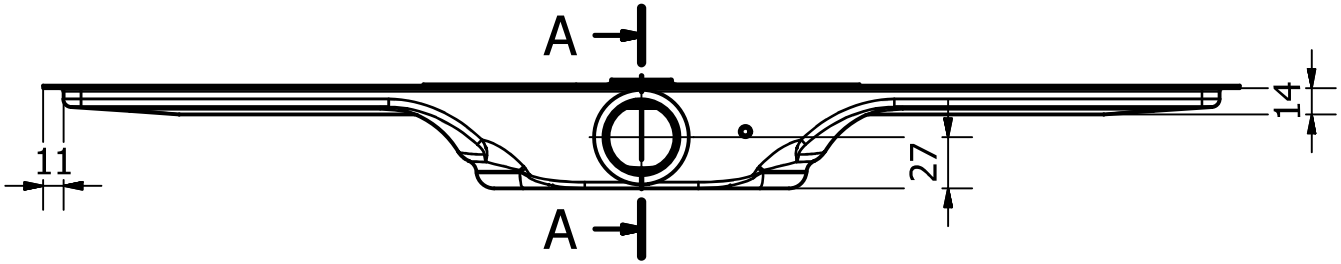

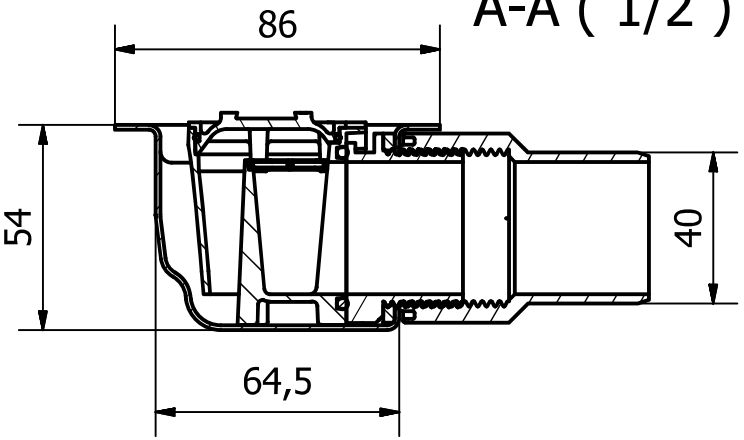

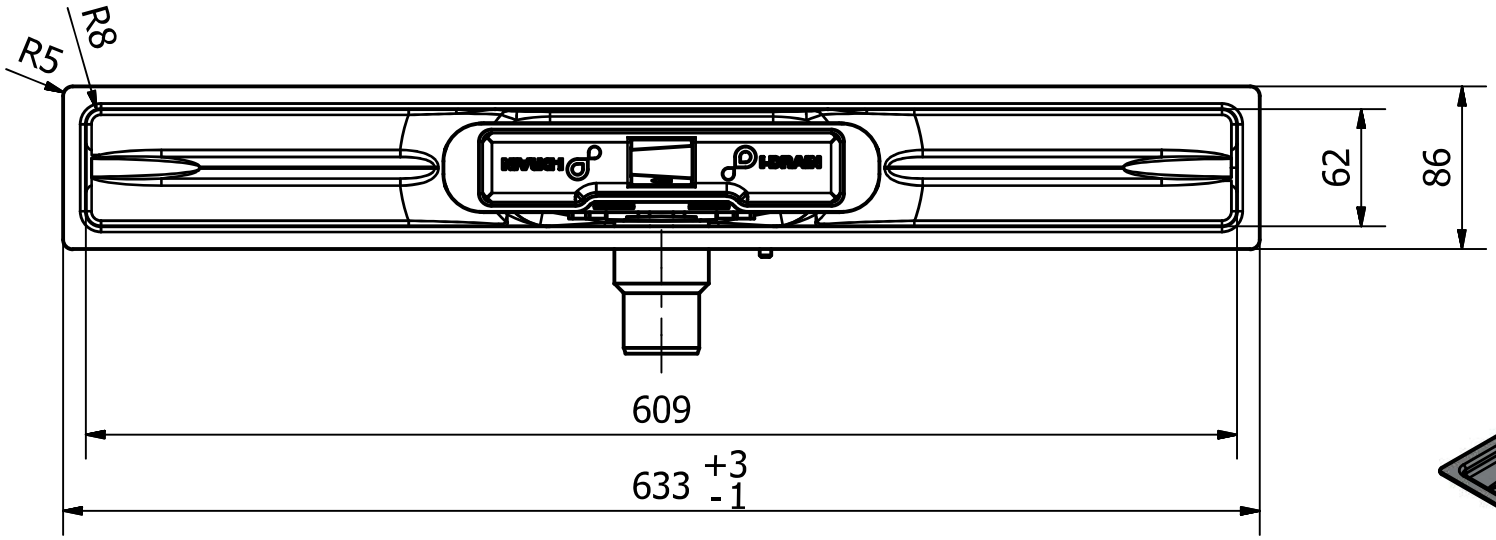

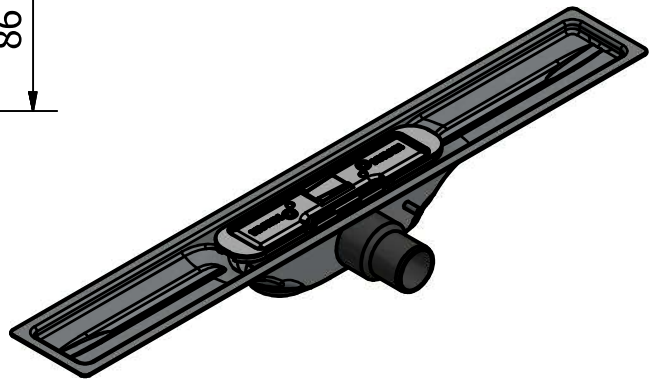

I-DRAIN®

www.i-drain.com

Ambachtsweg 14
3890 Gingelom
Belgium

T +32 (0) 11 68 96 68
F +32 (0) 11 68 50 86

PROJECT:IP4M06001X1	Tol: ISO-2768-C	Datum: 2/03/2018	A4
Omschrijving:IP4M06001X1	Tekenaar: Jonas	Materiaal:	Schaal: 1/4
Goedkeuring:	Tekening:IP4M06001X1.dwg		Rev.1