Tecturis S
Eéngreeps badmengkraan voor opbouwmontage
Afwerking: **Chroom** Art.-nr.: **73422000**

Beschrijving

Functies

- voorsprong: 209 mm
- hartafstand: 150 ± 12 mm
- straalsoort mengkraan: normale straal
- doorstroomhoeveelheid voor baduitloop bij 3 bar: 19 l/min
- doorstroomhoeveelheid van handdouche bij 3 bar: 14,7 l/min
- keramische cartouche
- temperatuurbegrenzing instelbaar
- Select drukomsteller met automatische reset
- beschermd tegen terugstroming, overeenkomstig DIN EN 1717
- met geluidsdemper
- wandmontage

Details over het artikel

Prijs excl. BTW	300,90 €
Prijs incl. BTW*	364,09 €

Technologie

AirPower

Select

Designprijzen

DESIGN AWARD 2023

Productafbeelding

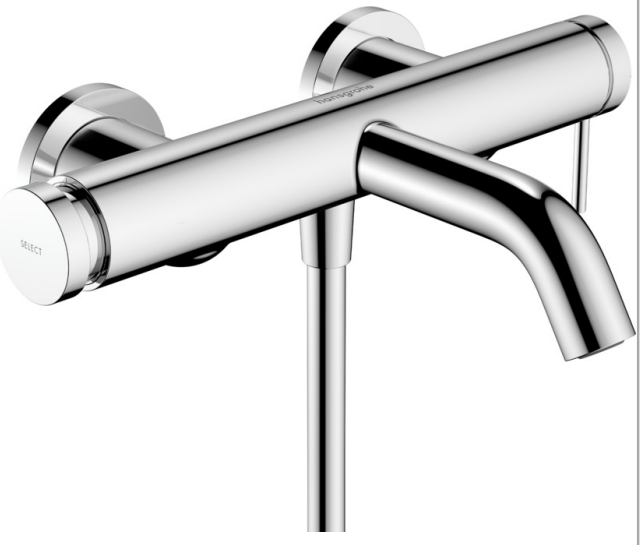

Maattekening

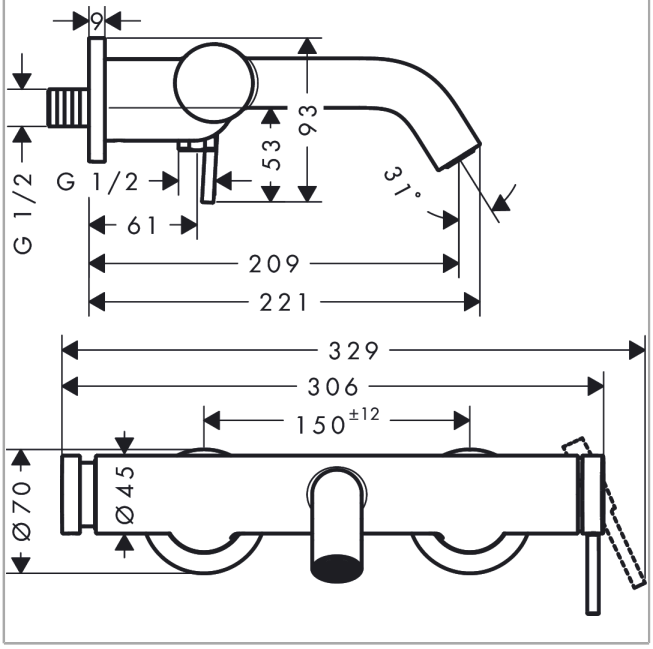

Tecturis S
Eéngreeps badmengkraan voor opbouwmontage
Afwerking: **Chroom** Art.-nr.: **73422000**
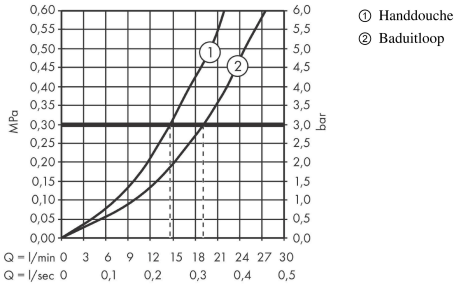
Doorstroomdiagram