Talis S
Eéngreepsbadmengkraan voor opbouw
Oppervlakken: **chroom** Art.-nr.: **72400000**

Beschrijving

Functies

- uitsprong 166 mm
- aansluitwijze: S-koppelingen
- boorgatmaat: 150 mm ± 12 mm
- straalsoort kraanwerk: normale straal
- debiet van de baduitloop bij 3 bar: 20 l/min.
- debiet van de handdouche bij 3 bar: 14 l/min.
- keramische cartouche
- temperatuurbegrenzing instelbaar
- met automatische reset
- met geluidsdemper
- geschikt voor geisers

Technologie

Air Power

Quick Clean

Productafbeelding

Maattekening

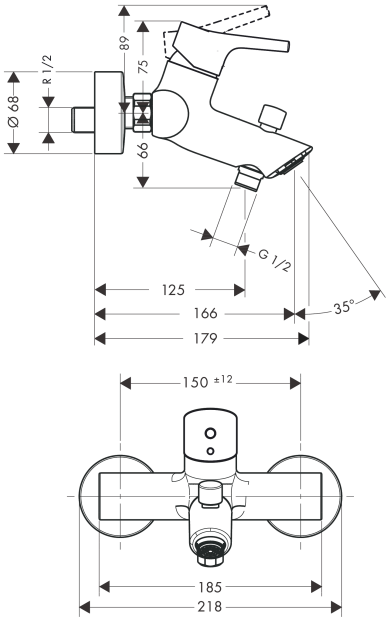

Doorstroomdiagram

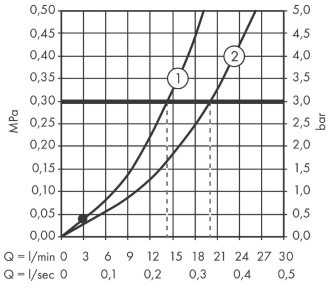

Baduitloop