AXOR

hansgrohe

Talis E
Eéngreepsbadmengkraan voor opbouw
Oppervlakken: **Matt Black** Art.-nr.: **71740670**

Beschrijving

Functies

- uitsprong 194 mm
- aansluittype: S-koppelingen
- tussenas: 150 mm ± 12 mm
- straalsoort kraanwerk: normale straal
- debiet van de baduitloop bij 3 bar: 19 l/min.
- debiet handdouche bij 3 bar: 17 l/min.
- keramische cartouche
- regelbare temperatuurbegrenzing
- met automatische reset
- met geluidsdemper
- geschikt voor doorstroomwaterverwarmers

Technologie

Productafbeelding

Maattekening

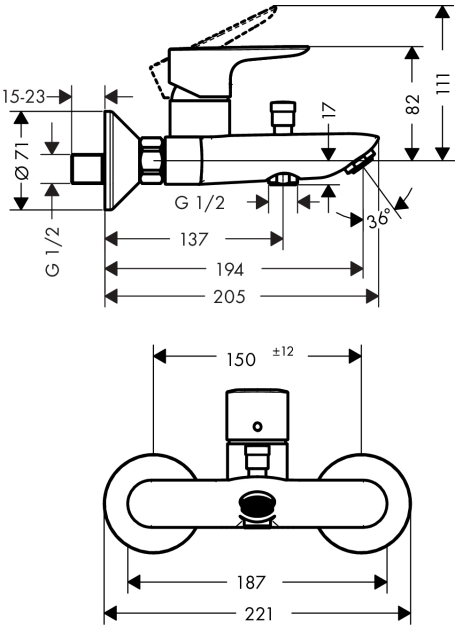

Doorstroomdiagram

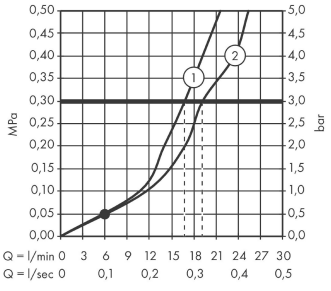

① Shower outlet with 1B-resistance
② Baduitloop