Talis E
3-gatsmengkraan op badrand
Oppervlakken: **Chroom** Art.-nr.: **71730000**

Beschrijving

Functies

- bestaat uit: ééngreepsmengkraan op badrand, handdouche, douchehouder
- uitsprong 196 mm
- straalsoort kraanwerk: normale straal
- straalsoort handdouche: Rain
- maximale uittreklengte handdouche: 1,10 m
- debiet van de baduitloop bij 3 bar: 18 l/min.
- debiet handdouche bij 3 bar: 15 l/min.
- keramische cartouche
- Safety Function: voorinstelbare heetwaterbegrenzing
- omstelling met automatische reset
- terugslagklep

Details over het artikel

Prijs excl. BTW	519,20 €
Prijs incl. BTW*	628,23 €

Technologie

Air Power

Quick Clean

Certificaten

BELGAQUA

Productafbeelding

Maattekening

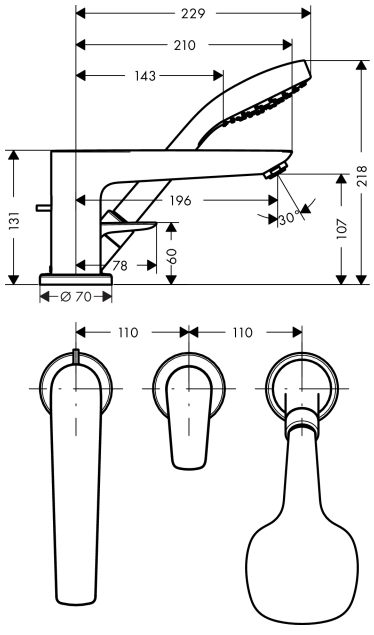

Doorstroomdiagram

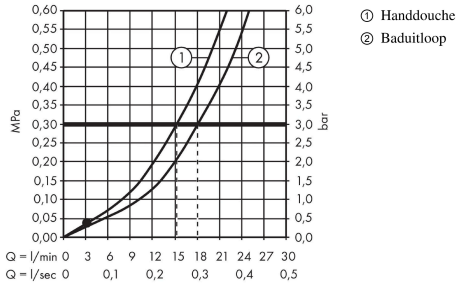

Talis E
3-gatsmengkraan op badrand
Oppervlakken: **Chroom** Art.-nr.: **71730000**

Uittrektekening

Bouwjaar: **>01/16**

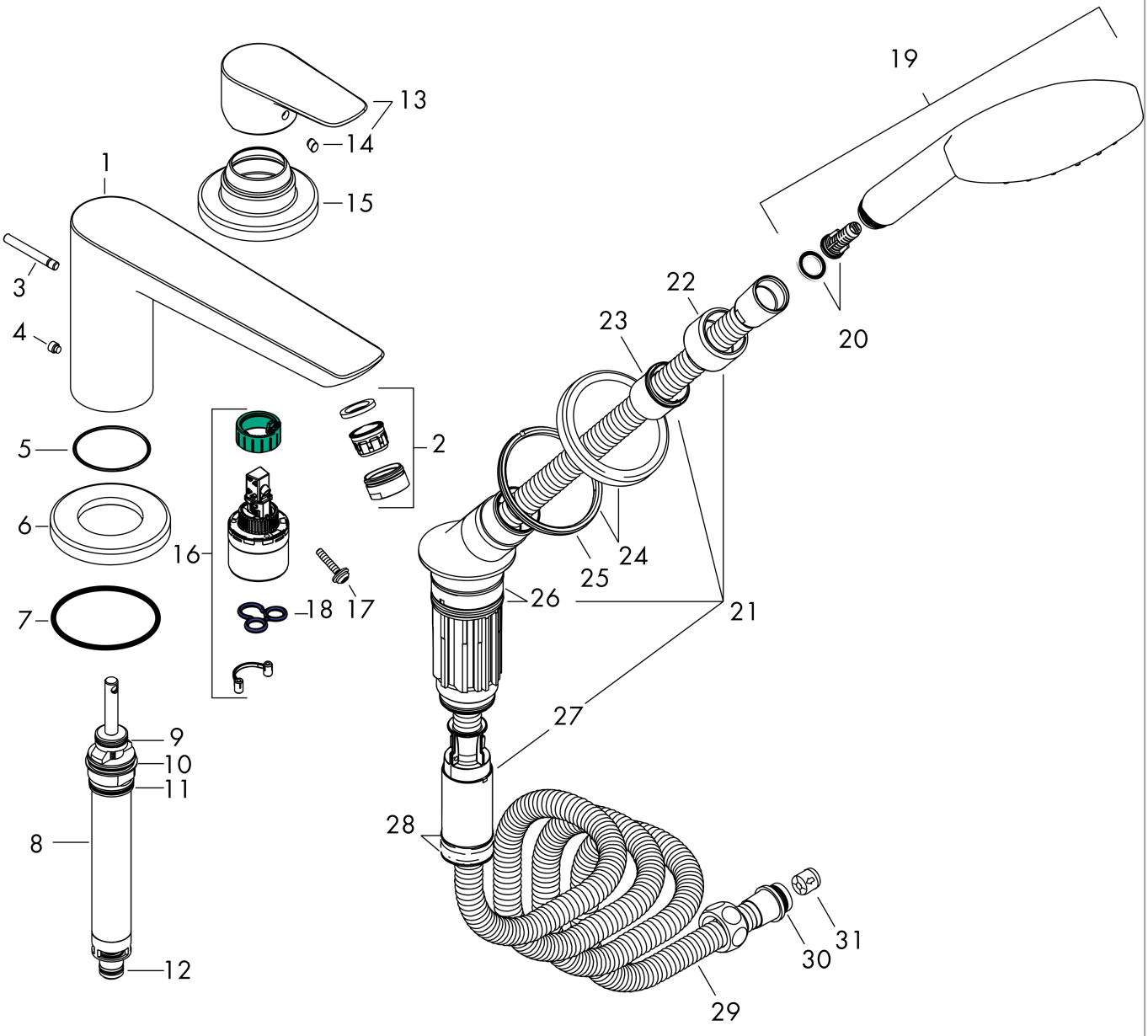

Talis E
3-gatsmengkraan op badrand
Oppervlakken: **Chroom** Art.-nr.: **71730000**

Onderdelenlijst

Bouwjaar: **>01/16**

= Pos.	Beschrijving	Art.-nr.	PC	VE
1	uitloop compl.	92780000	-	1
2	perlator M24x1 (30 l/min)	96512000	-	1
3	trekknop	98707000	-	1
4	inbusschroef M6x6	97660000	-	1
5	O-ring 41x1,5	98168000	-	1
6	rozet Ø 70 mm	97779000	-	1
7	O-ring 58x3	98202000	-	1
8	omstelling compl.	96775000	-	1
9	O-Ring 14x2,5	98189000	-	1
10	O-Ring 23x2,5	98183000	-	1
11	O-Ring 22x2	98185000	-	1
12	O-ring 9x2,5	98217000	-	1
13	greep	92666000	-	1
14	greepstop	96338000	-	1
15	rozet	95797000	-	1
16	kardoes compl.	92730000	-	1
17	borgschroef	95140000	-	1
18	dichting	95008000	-	1
19	Handdouche	26814400	-	1
20	filter	97708000	-	1
21	douchehouder compl.	95996000	-	1
22	moer	97584000	-	1
23	inleg voor douchehouder	96942000	-	1
24	rozet voor douchehouder	95753000	-	1
25	moer	97149000	-	1
26	O-ring 38x2,5	98198000	-	1
27	slang rem	98656000	-	1
28	O-Ring 28x2	98194000	-	1
29	doucheslang 2,00 m	94148000	-	1
30	O-ring 11x2	98127000	-	1
31	terugslagklepset DW 15	94074000	-	1
a	Kranenvet	90920000	-	1