Vernis Blend
Eéngreepsbadmengkraan voor opbouw
Oppervlakken: **Matt Black** Art.-nr.: **71440670**

Beschrijving

Functies

- uitsprong 171 mm
- tussenas: 150 mm ± 12 mm
- straalsoort kraanwerk: normale straal
- maximaal debiet bij 3 bar: 22,5 l/min.
- debiet van de baduitloop bij 3 bar: 22,5 l/min.
- debiet handdouche bij 3 bar: 15,7 l/min.
- keramische cartouche
- Safety Function: voorinstelbare heetwaterbegrenzing
- omstelling met automatische reset
- met geluidsdemper

Details over het artikel

Prijs excl. BTW	137,20 €
Prijs incl. BTW*	166,01 €

Technologie

AirPower

Productafbeelding

Maattekening

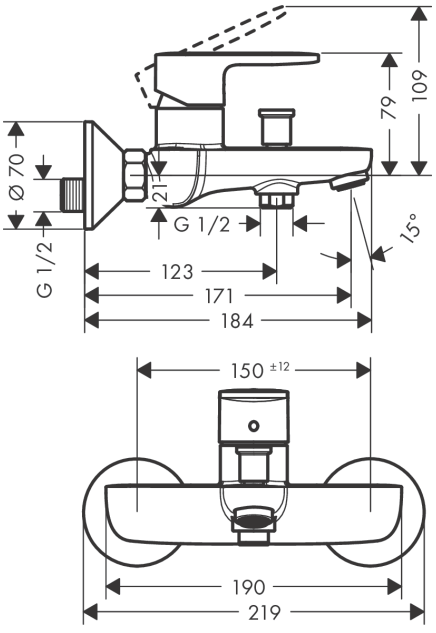

Doorstroomdiagram

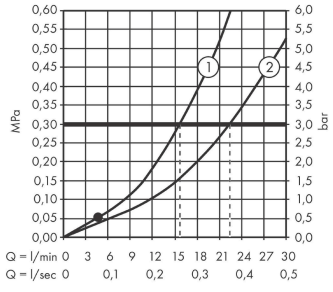

① Shower outlet with 1B-resistance
② Uitlaat bad