Focus
Eéngreepsbadmengkraan voor opbouw
Oppervlakken: **chroom** Art.-nr.: **31940000**

Beschrijving

Functies

- uitsprong 172 mm - 179,5 mm
- aansluitwijze: S-koppelingen
- boorgatmaat: 150 mm ± 12 mm
- straalsoort kraanwerk: normale straal
- debiet van de baduitloop bij 3 bar: 22 l/min.
- debiet van de handdouche bij 3 bar: 26 l/min.
- keramische cartouche
- temperatuurbegrenzing instelbaar
- met automatische reset
- met geluidsdemper
- geschikt voor geisers
- Geluidsklasse: I
- debietklasse: C, B

Technologie

Air Power

Productafbeelding

Maattekening

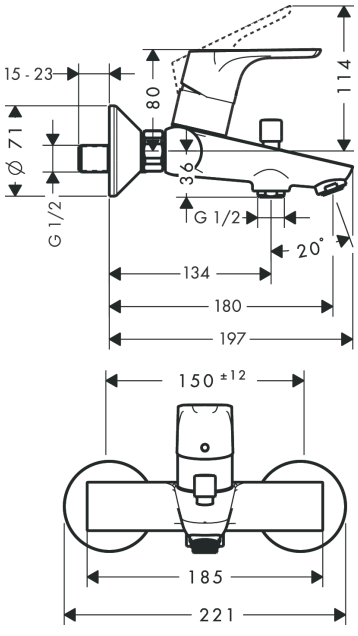

Focus
Eéngreepsbadmengkraan voor opbouw
Oppervlakken: **chroom** Art.-nr.: **31940000**

Doorstroomdiagram

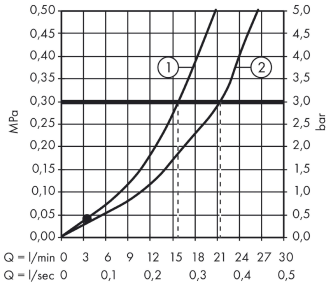

Uitlaat bad