inbouwdeel voor viergats badrandmengkraan
Oppervlakken: **n.v.t.** Artikelnummer: **13444180**



Beschrijving

- Bestaat verder uit: inbouwdeel, doucheslang, Secubox
- maximale uittreklengte handdouche: 1,10 m
- ACS 15 ACC NY 294, valide jusqu'au 17.09.2020
- KIWA UK 1512714
- Kiwa K6110_Mechanical Mixers EN200

Productfoto

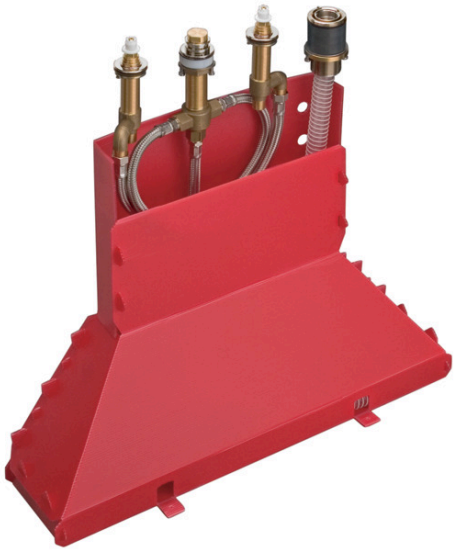

Maattekening

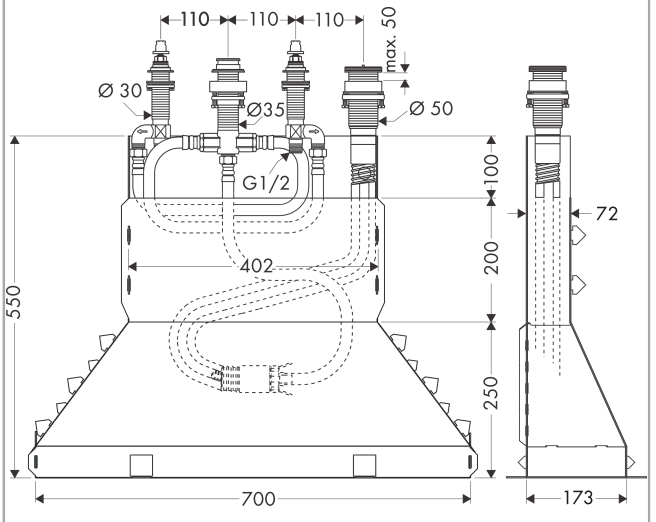

inbouwdeel voor viergats badrandmengkraan
Oppervlakken: **n.v.t.** Artikelnummer: **13444180**



Explosietekening

Bouwjaar: **>06/17**

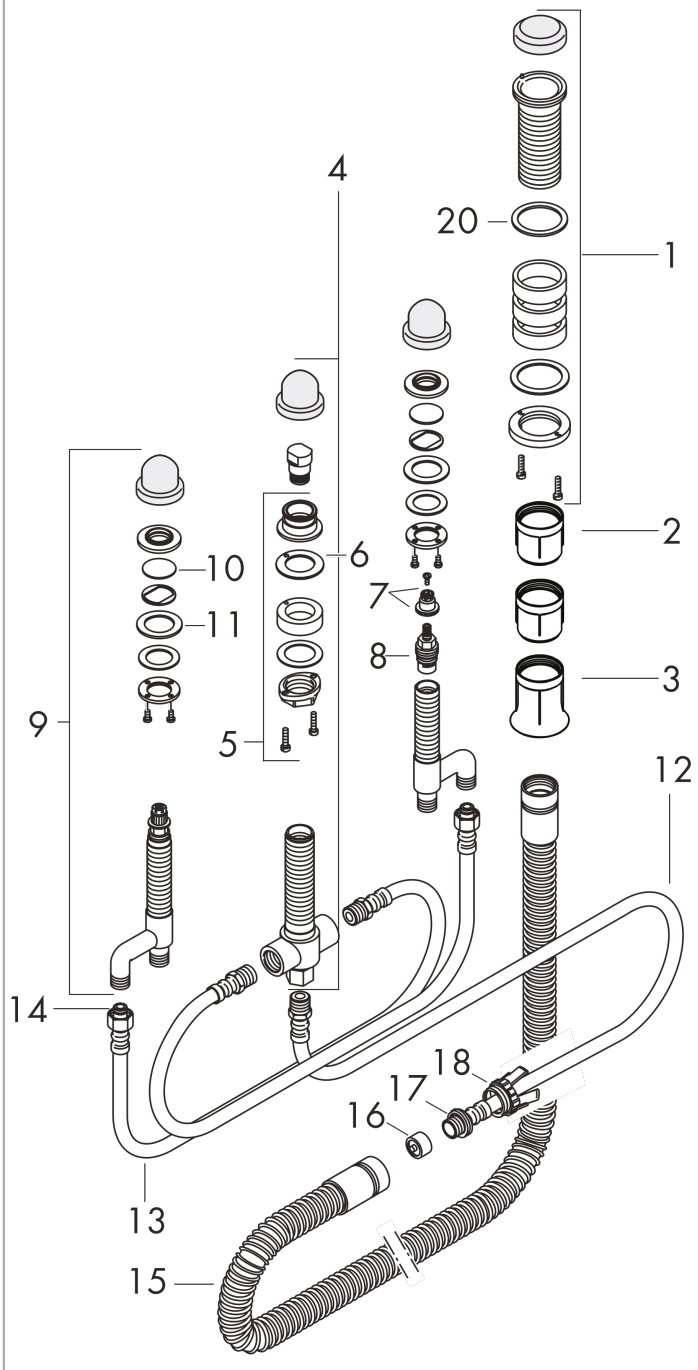

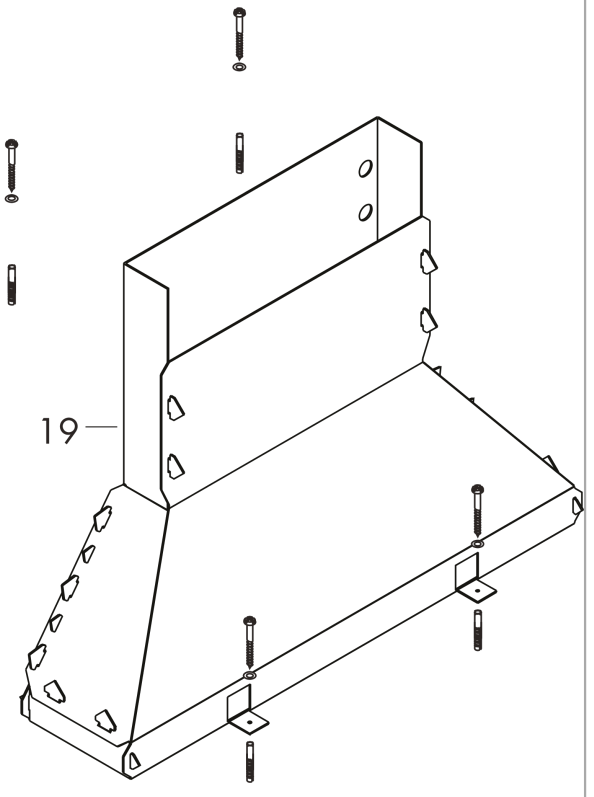

inbouwdeel voor viergats badrandmengkraan
Oppervlakken: **n.v.t.** Artikelnummer: **13444180**



Reserveonderdelenlijst

Bouwjaar: **>06/17**

Regel	Beschrijving	Artikelnummer	PC	VE
1	schachtbevestiging Secuflex	96072000	12	1
2	huls	98806000	2	1
3	voeringshuls	98807000	2	1
4	omstelhuis	96125000	98	1
5	schachtbevestiging voor 4-gats uitloop	96080000	10	1
6	dichting	92582000	1	1
7	greepadapter m. schroef	94184000	2	1
8	bovendeel rechts sluitend	94009000	9	1
9	kraaneenheid compl.	92944000	16	1
10	O-ring 40x3	92634000	1	1
11	stelring	97548000	1	1
12	drukslang	94174000	11	1
13	drukslang	96565000	9	1
14	O-ring 11x2	98127000	1	1
15	secuflex slang 2,25 m	94108000	16	1
16	Stop	97568000	3	1
17	O-ring 27x2,5	98149000	1	1
18	spreidmoer secuflex	96074000	3	1
19	Secuflexbox	28389000	11	1
a	silikoonverstuiver 10 ml	97864000	9	1