CB7070

2022-01

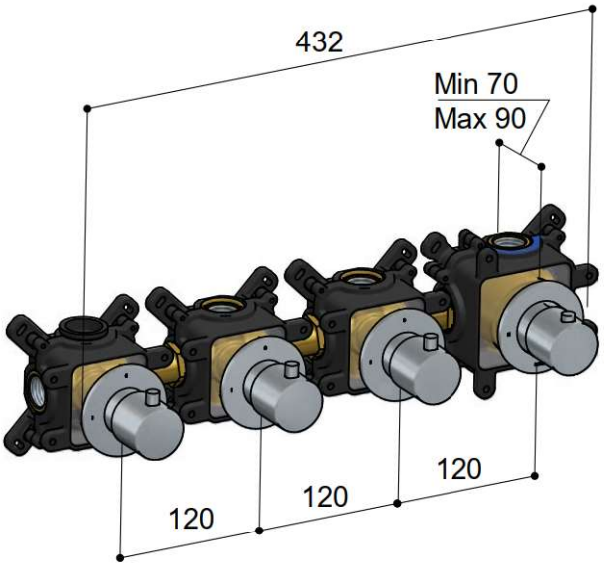

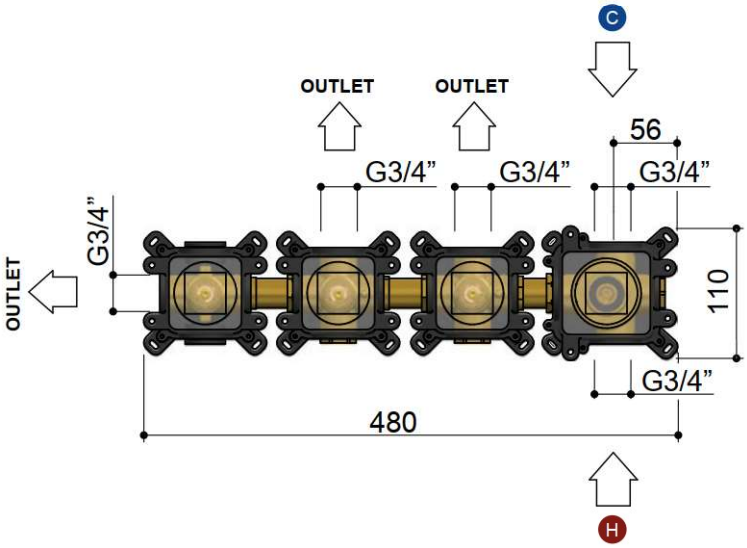

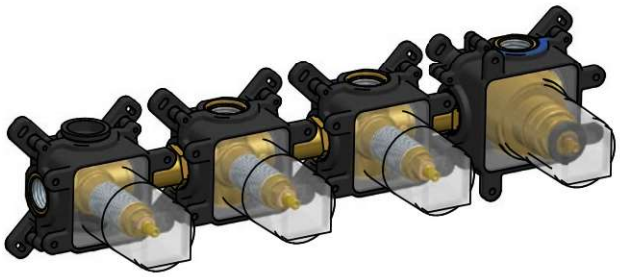

Doorstroomtabel CB7070
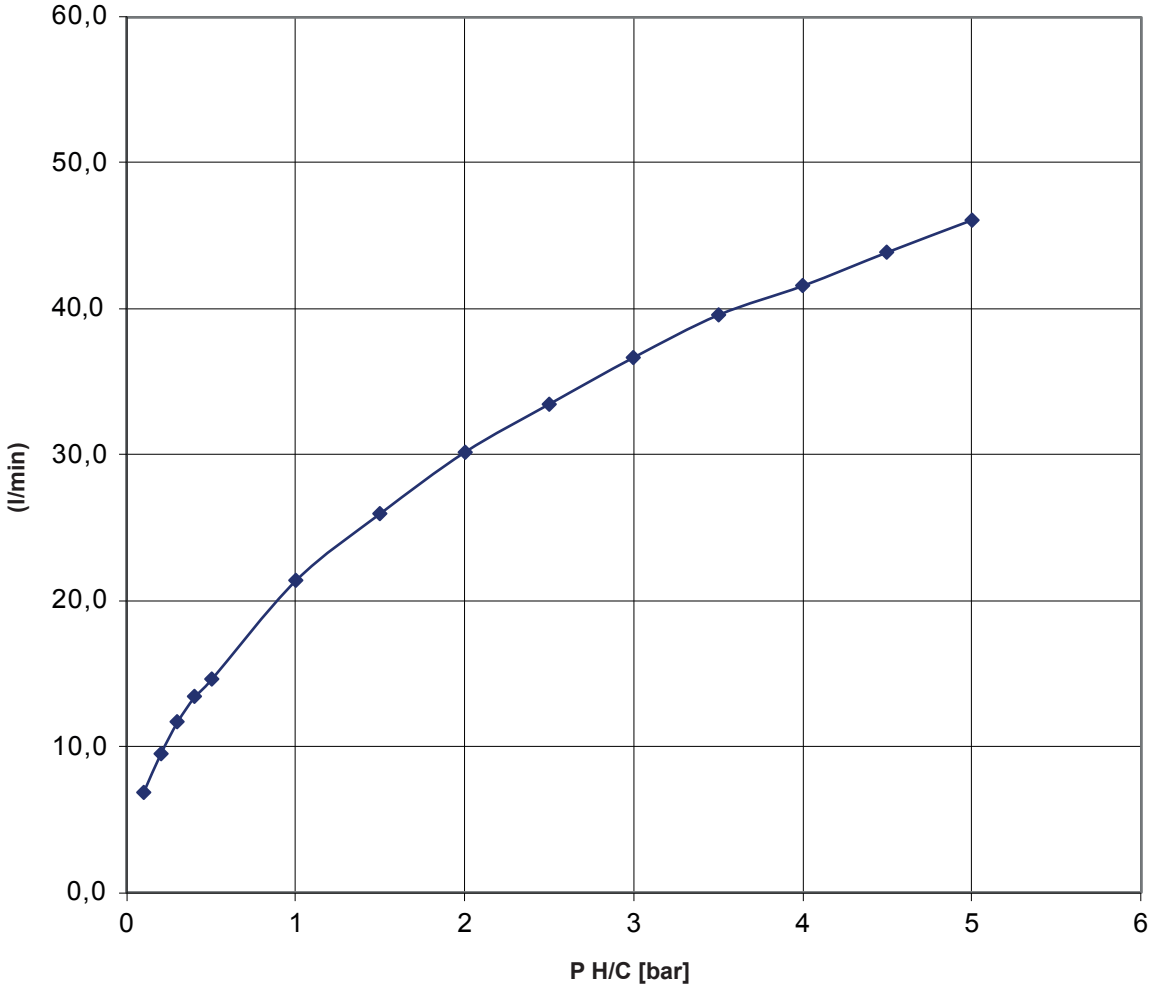
V22-01