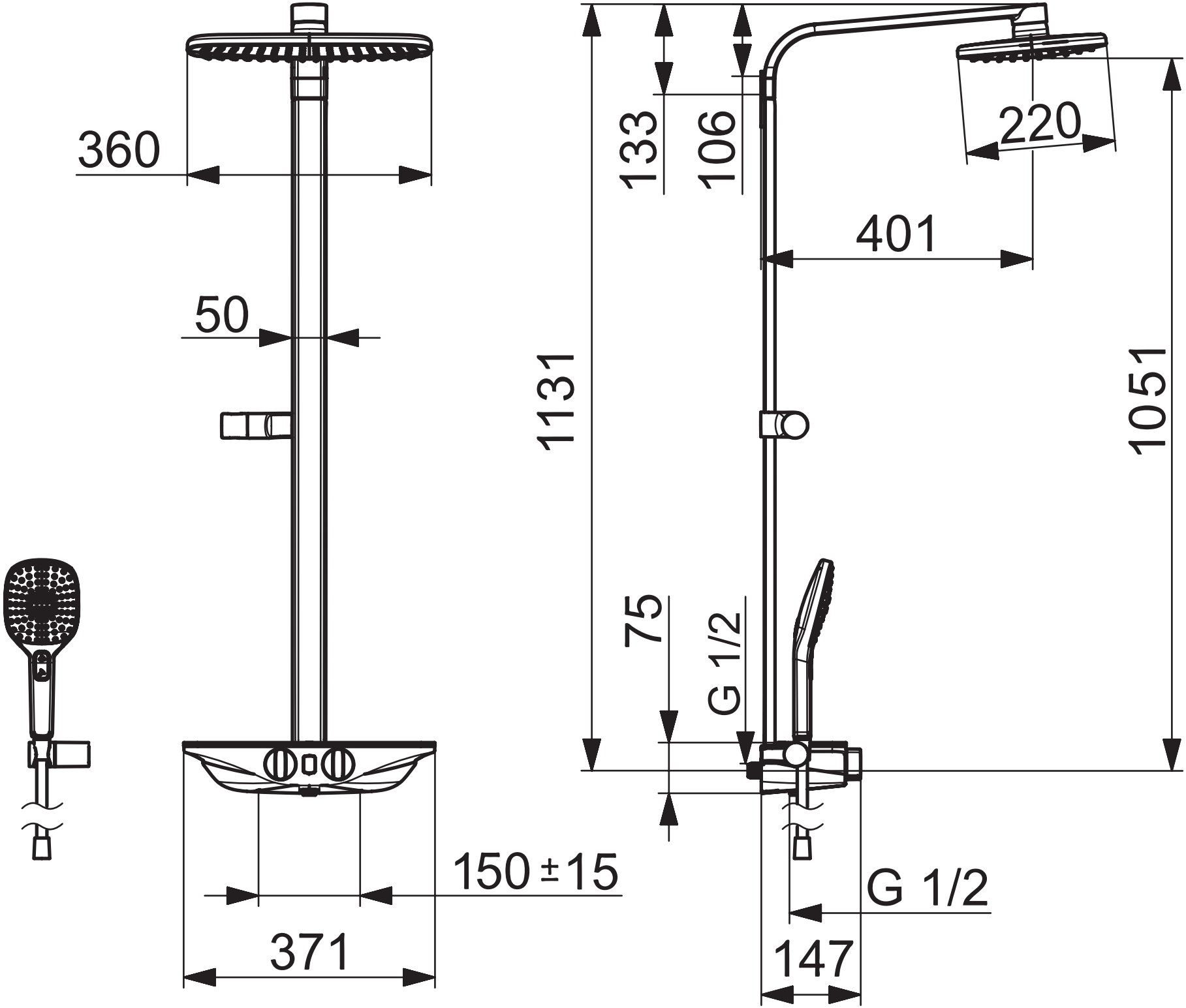
360
50
150 ± 15
371
133
106
220
401
1131
1051
75
G 1/2
G 1/2
147