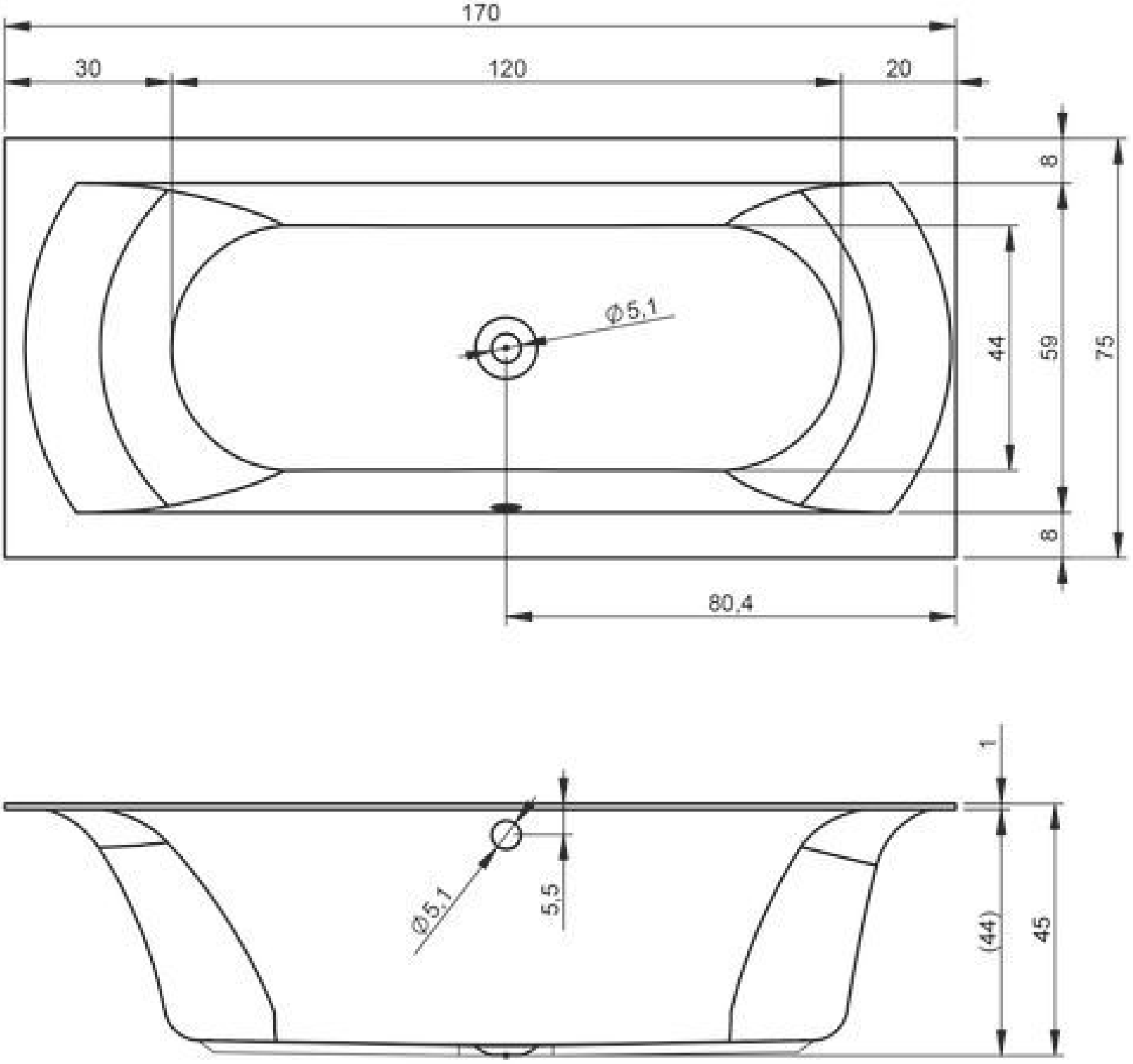
170
30
120
20
8
44
59
75
ϕ5,1
8
80,4
1
(44)
45
5,5
ϕ5,1