AR087
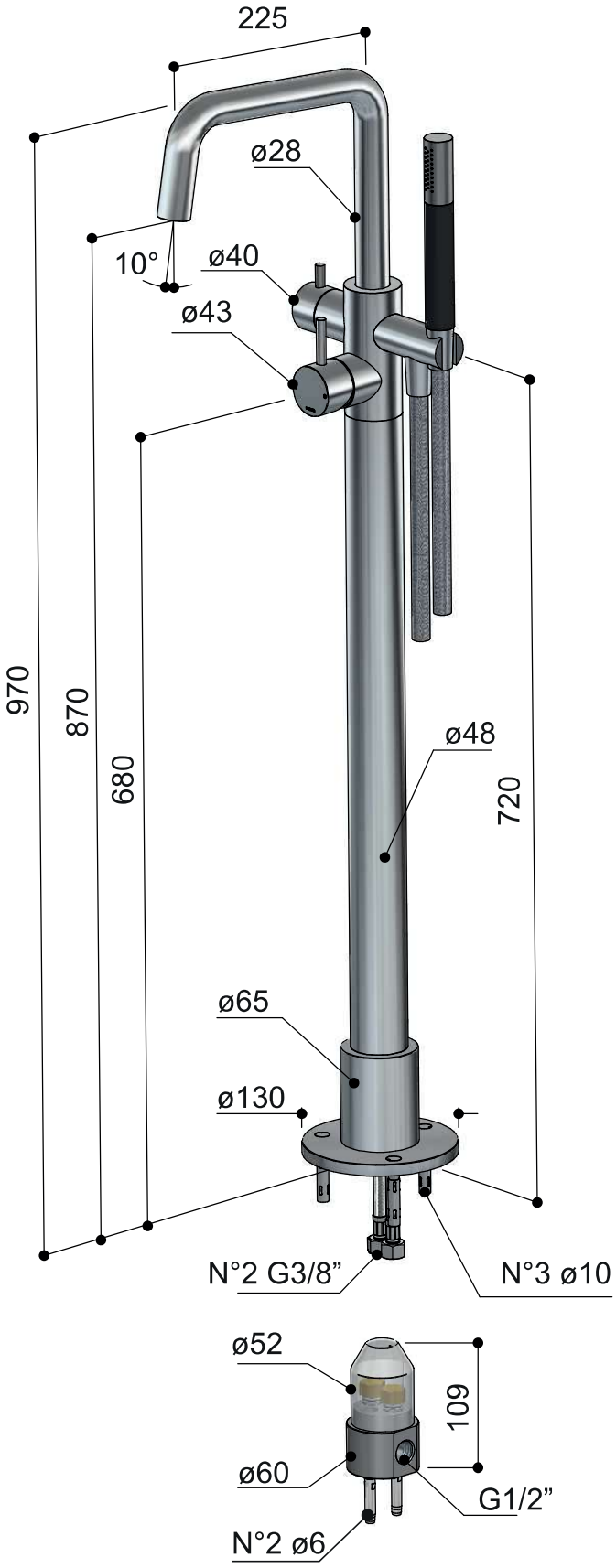
2022-01