Product code: A7013

CONNECT AIR

Wastafelmengkraan GRANDE met waste 5l/min, BlueStart Technology

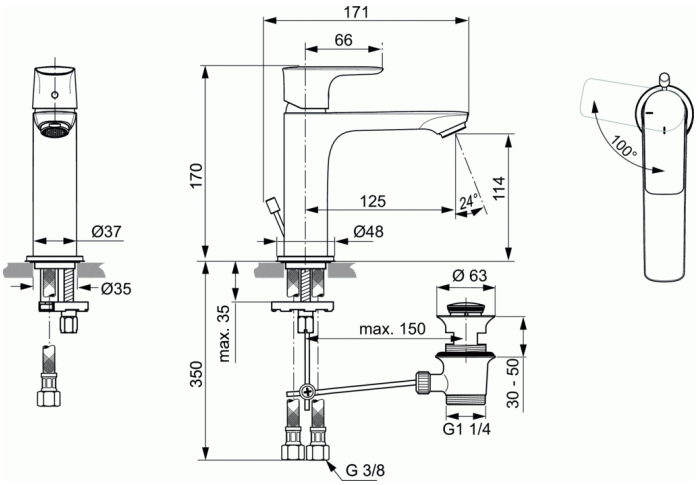

Wastafelmengkraan GRANDE met waste 5l/min, BlueStart Technology

KLEUREN*

AA

* AA = Chroom