Silhouet

Thermostatische douchemengkraan met hoofddouche en handdoucheset

Artikel nr.:	579548700	**EAN-nummer:**	5708516827788
Uitvoeringen:	Mat Koper PVD		
Series:	Silhouet		

Kenmerken:

In hoogte verstelbare douchearm
1750 mm Zilverkleurige doucheslang
Geïntegreerde omstelling
Standaard 150 mm hart-op-hart afstand
S-koppelingen + 3/4" rozetten
Inclusief 250 mm hoofddouche, handdouche en slang
Hoofddouche max. 9 l/m / Handdouche max 9 l/m

Technische functies

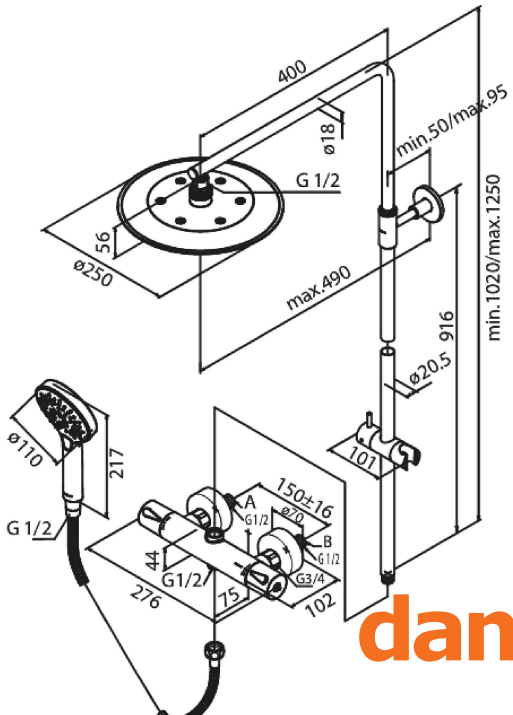

FM Mattsson Mora Group Nederland BV
Plesmanstraat 4, NL-3833 LA Leusden

085 - 401 87 80 info@damixa.nl

Bezoek voor meer informatie https://damixa.nl

damixa