Inbouw

# Inbouwpak - Thermostaat + 2 stopkranen

| | | | |
|---|---|---|---|
| **Artikel nr.:** | 570420000 | **EAN-nummer:** | 5708516840961 |
| **Uitvoeringen:** | | | |
| **Series:** | Inbouw | | |

**Kenmerken:**

Inbouwdiepte (min. 75mm - max. 105mm)

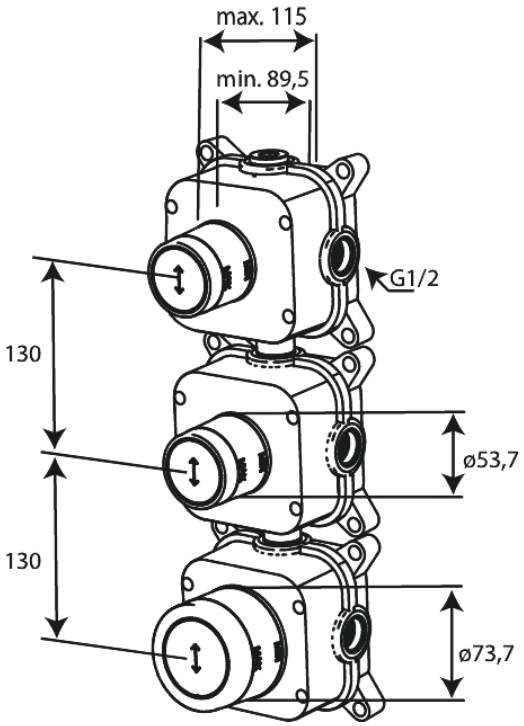


**FM Mattsson Nederland BV**
Bosuil 10, 3931 GG Woudenberg

085 - 401 87 80 info@damixa.nl

Bezoek voor meer informatie https://damixa.nl

damixa